Art.-Nr. | Item no. | Réf. | Арт. №: 17514746

Notice Originale
Oorspronkelijke verklaring
Originalbetriebsanleitung

ENTRAINEMENT ÉLECTRO-HYDRAULIQUE DES DISQUES SUR DISTRIBUTEUR D'ENGRAIS

A LIRE ATTENTIVEMENT AVANT D'UTILISER LA CONSOLE
LEES EN BESTUDEER DE GEBRUIKSAANWIJZING GOED
VOR GEBRAUCH DER KONSOLE AUFMERKSAM LESEN!

Réf: 401012 - 00 FR-NL-DE /XT

Les Portes de Bretagne
P.A. de la Gaultière – 35220 CHATEAUBOURG France
Tél :(33)02-99-00-84-84 · Fax : (33)02-99-62-39-38
Site Internet : www.sulky-burel.com
E-Mail : info@sulky-burel.com
Adresse postale
SULKY-BUREL – CS 20005 – 35538 NOYAL SUR VILAINE CEDEX France

Consignes de sécurité
Veiligheidsvoorschriften
Sicherheitsvorschriften

FR

- *Respecter les instructions de cette notice.*
- *Respecter les instructions du manuel d'utilisation de l'épandeur correspondant.*
- *Ne jamais quitter le poste de conduite lorsque le tracteur est en marche.*
- *Réaliser les réglages de l'épandeur tracteur à l'arrêt.*
- *Assurez-vous qu'il n'y ait personne autour de la machine avant d'effectuer l'étalonnage de la console.*

Risque d'accident

Risque d'endommager la machine

Faciliter le travail

Ne pas jeter le boîtier

- Ces symboles sont utilisés dans cette notice chaque fois que des recommandations concernent votre sécurité, celle d'autrui ou le bon fonctionnement de la machine.
- Transmettez impérativement ces recommandations à tout utilisateur de la machine.

NL

- *Volg de instructies van deze handleiding.*
- *Volg de instructies van de handleiding van de overeenkomstige gierverdeler.*
- *Verlaat de stuurcabine nooit wanneer de tractor in werking is.*
- *Stel de instellingen van de gierverdeler in wanneer de tractor stilstaat.*
- *Verzeker er u van dat er niemand in de buurt van de machine is vooraleer de VISION-console te ijken.*

Gevaar voor ongevallen

Gevaar voor beschadiging van de machine

Vereenvoudig het werk

Werp de behuizing niet weg

- Deze symbolen worden in deze handleiding gebruikt telkens deze aanbevelingen over uw veiligheid, de veiligheid van anderen of de goede werking van de machine gaan.
- U moet deze aanbevelingen aan elke gebruiker van de machine doorgeven.

DE

- *Die Anweisungen dieser Anleitung einhalten.*
- *Die Anweisungen des Benutzerhandbuchs des entsprechenden Streuer einhalten.*
- *Den Führerstand niemals bei laufendem Schleppermotor verlassen.*
- *Einstellungen des Streuer bei ausgestelltem Schlepper vornehmen.*
- *Darauf achten, dass sich beim Kalibrieren niemand im Maschinenbereich aufhält.*

Unfallgefahr

Gefahr, die Maschine zu beschädigen

Arbeitserleichterung

Elektronikgerät nicht im Müll entsorgen

- Diese Symbole werden in dieser Anleitung jedes Mal dann benutzt, wenn Empfehlungen für Ihre und anderer Personen Sicherheit oder den einwandfreien Betrieb der Maschine gegeben werden.
- Es ist unerlässlich, diese Empfehlungen an alle Benutzer der Maschine weiterzugeben.

SOMMAIRE

PRÉSENTATION	Pages
• **A** *Présentation*	6-7
• **B** *Console de pilotage*	8-9

MISE EN ROUTE	Pages
• **A** *Utilisation*	10-13

ENTRETIEN	Pages
• **A** *Lavage*	14-15
• **B** *Vérifications*	16-17

1

2

3

Français

Lire attentivement la notice avant l'utilisation. En français suivre le symbole FR

INHOUDSOPGAVE

Nederlands

PRESENTATIE	Pagina
• **A** Presentatie	6-7
• **B** Bediening	8-9

INBEDRIJFSTELLING	Pagina
• **A** Gebruik	10-13

ONDERHOUD	Pagina
• **A** Reiniging	14-15
• **B** Verificaties	16-17

1

2

3

Lees de gebruiksaanwijzing aandachtig voor gebruik. Volg het symbool NL

VERZEICHNIS

BESCHREIBUNG	Seite
• **A** Beschreibung	6-7
• **B** Bedienkonsole	8-9

INBETRIEBSETZUNG	Seite
• **A** Benutzung	10-13

WARTUNG	Seite
• **A** Reinigung	14-15
• **B** Überprüfungen	16-17

1

2

3

Deutsch

Anweisung vor Benutzung sorgfältig durchlesen. Die deutsche Fassung ist mit gekennzeichnet. DE

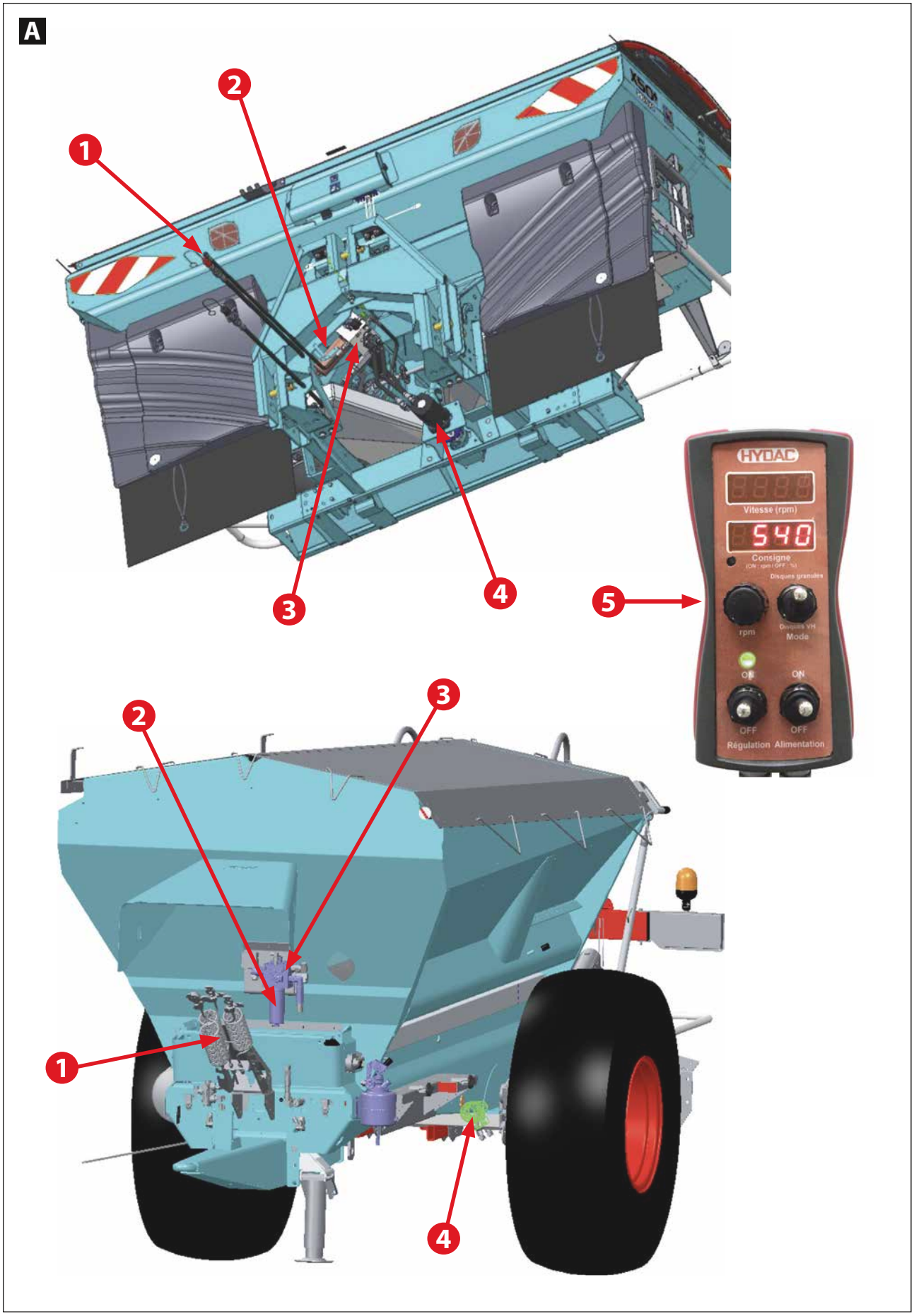
A
1
2
3
4
5
HYDAC
Vitesse (rpm)
540
Consigne
rpm
Mode
ON
OFF
Régulation
Alimentation

FR

A Présentation

Présentation du système

L'entraînement hydraulique des plateaux est composé par 3 éléments principaux, un moteur hydraulique, un bloc électro-hydraulique de régulation et une console électronique pour le pilotage.

Le système est utilisable avec les disques dédiés pour les engrais minéraux granulés. Il est aussi utilisable avec les disques dédiés pour les calcaires et/ou les engrais organiques pellets, ceci est possible uniquement avec les épandeurs trainés polyvalents.

En cas de dommage lié à l'utilisation de la machine hors du cadre des applications spécifiées par le constructeur, la responsabilité de celui-ci sera entièrement dégagée.

La machine équipée du système entraînement hydraulique des disques ne doit être utilisée, entretenue et réparée que par des personnes compétentes, familiarisées avec les caractéristiques et le mode d'utilisation de la machine.

❶ Branchement flexibles hydrauliques
❷ Filtre hydraulique
❸ Bloc électro-hydraulique
❹ Moteur hydraulique
❺ Console de pilotage

Branchement au tracteur

Le sytème doit etre branché sur un distributeur hydraulique simple effet du tracteur équipé avec un retour libre.

Afin d'éviter toutes perturbations de l'hydraulique, il est conseillé de brancher le système sur le distributeur prioritaire du tracteur.

Le besoin en débit d'huile est de 80l/mn minimum à 100l/mn maximum.

Retour libre impératif. La pression du retour doit être obligatoirement inférieure à 10 bars, pour garantir un bon fonctionnement du moteur hydraulique.

NL

A Presentatie

Presentatie van het systeem

De hydraulische aandrijving van de schijven bestaat uit 3 hoofdcomponenten, een hydraulische motor, een elektro-hydraulisch regelblok en een elektronische bediening.

Het systeem is bruikbaar met de schijven bestemd voor korrelvormige meststoffen. Het kan ook worden gebruikt met specifieke schijven voor kalk en /of organische pellets. Dit laatste is alleen mogelijk met de polyvalente getrokken strooiers.

Bij schade die te maken heeft met het gebruik van de machine buiten het kader van de door de constructeur gespecificeerde toepassingen, wordt deze laatste van alle aansprakelijkheid ontheven.

De machine uitgerust met het hydraulisch aandrijvingssysteem mag enkel worden gebruikt, onderhouden en hersteld door bekwame personen die met de kenmerken en de gebruikswijze van de machine vertrouwd zijn.

❶ Aansluiten van hydraulische slangen
❷ Hydraulische filter
❸ Elektro-hydraulische blok
❹ Hydraulische motor
❺ Bediening

Aansluiting op de trekker

Het systeem moet worden aangesloten op een hydraulisch verdeler met enkelvoudige werking met vrije terugloop.

Om een verstoring van het hydraulisch systeem te vermijden, is het raadzaam om het systeem aan te sluiten op de prioritaire verdeler van de tractor.

Het nodige oliedebiet is tussen de 80 l/min minimum en 100 l/min maximum.

Vrije terugslag verplicht. De retourdruk moet verplicht lager dan 10 bar zijn voor een goede werking van de hydraulische motor.

DE

A Beschreibung

Beschreibung des Systems

Der hydraulische Scheibenantrieb besteht aus 3 Hauptkomponenten: ein Hydraulikmotor, eine elektro-hydraulische Schaltung und eine elektronische Bedienkonsole.

Das System ist mit Scheiben, die sich für granulierte Mineraldünger eignen, einsetzbar. Es kann auch mit Scheiben für Feuchtkalk und/oder organische Dünger in Pelletform verwendet werden. Diese Scheiben sind jedoch nur für gezogene Universal-Düngerstreuer geeignet.

Für Schäden, die durch nicht bestimmungsgemäßen Gebrauch der Maschine verursacht werden, übernimmt der Hersteller keine Haftung.

Die mit einem hydraulischen Scheibenantrieb ausgerüstete Maschine darf nur von Personen, die mit den Spezifikationen und der Bedienung der Maschine vertraut sind, bedient, instandgehalten und repariert werden.

❶ Anschluss der Hydraulikschläuche
❷ Hydraulikfilter
❸ Elektro-hydraulische Schaltung
❹ Hydraulikmotor
❺ Bedienkonsole

Anschluss am Schlepper

Das System muss an ein einfach wirkendes Traktorsteuergerät mit freiem Ölrücklauf angeschlossen werden.

Um Störungen im Hydrauliksystem zu vermeiden, empfiehlt es sich, das System an das Hauptsteuergerät des Traktors anzuschließen.

Der erforderliche Ölvolumenstrom beträgt minimal 80 l/min und maximal 100 l/min.

Die Rückleitung muss unbedingt frei sein. Zur vollen Funktionsfähigkeit des Hydraulikmotors muss der Druck der Rückleitung unbedingt unter 10 Bar liegen.

B

HYDAC
1
Vitesse (rpm)
2
540
Consigne
(ON : rpm / OFF : %)
Disques granulés
3
5
rpm
Disques VH
Mode
ON
ON
4
6
OFF
OFF
Régulation
Alimentation

FR

B Console de pilotage

Console de pilotage

La console de pilotage est à positionner dans la cabine du tracteur.

La fixation par ventouse permet un positionnement sur une surface plane et si possible lisse, par exemple sur une vitre latérale.

Le branchement pour l'alimentation électrique est à réaliser sur une prise type COBO.

La protection électrique contre les surtensions et les courts circuits est intégrée dans la console et ne nécessite aucun entretien.

Quand accidentellement l'alimentation électrique de la console se coupe il faut attendre quelques minutes pour permettre au système de se réarmer.

1. *Affichage de la vitesse réelle*
2. *Affichage de la vitesse de consigne*
3. *Touche pour programmer la valeur de la consige*
4. *Touche ON/OFF pour choisir avec ou sans régulation*
5. *Touche pour sélectionner Disques engrais minéraux granulés ou Disques calcaire (disques VH) et / ou organiques pellets*
6. *Touche ON / OFF pour l'alimentation générale de la console*

NL

B Bediening

Bediening

De bediening is gepositioneerd in de tractorcabine.

De bevestiging met zuignappen maakt het positioneren op een vlakke en gladde ondergrond mogelijk, bijvoorbeeld een zijruit.

De aansluiting voor de elektrische voeding moet worden uitgevoerd op een COBO-stopcontact.

De elektrische bescherming tegen overspanning en kortsluiting is ingebouwd in de bediening en vereist geen onderhoud.

Wanneer per ongeluk de voeding van de bediening wordt onderbroken, duurt het een paar minuten om het systeem te resetten.

1. *Weergave van de werkelijke snelheid*
2. *Weergave van de ingestelde snelheid*
3. *Knop om de waarde van de ingestelde waarde in te stellen*
4. *ON/OFF-knop om te kiezen met of zonder regeling*
5. *Knop voor de selectie van Kunstmestschijven of Kalkschijven (VH-schijven) en/of organische pellets*
6. *ON/OFF-knop voor de hoofdvoeding van de bediening*

DE

B Bedienkonsole

Bedienkonsole

Die Bedienkonsole ist in der Traktorkabine anzubringen.

Mit einem Saugnapf kann eine Befestigung auf einer ebenen und wenn möglich glatten Oberfläche, z.B. auf der Seitenfensterscheibe, erfolgen.

Der elektrische Anschluss wird über einen Stecker vom Typ COBO hergestellt.

Die elektrische Absicherung gegen Überspannung und Kurzschlüsse ist in der Konsole integriert und bedarf keiner Wartung.

Wird die Stromversorgung zur Konsole versehentlich unterbrochen, einige Minuten abwarten, damit das System wieder neu starten kann.

1. *Anzeige der tatsächlichen Drehzahl*
2. *Anzeige der Solldrehzahl*
3. *Taste für die Eingabe des Sollwerts*
4. *Taste ON/OFF für die Auswahl mit oder ohne Regelung*
5. *Taste für die Auswahl Scheiben für granulierten Mineraldünger oder Scheiben für Feuchtkalk (Scheiben VH) und / oder organische Pellets*
6. *Taste ON / OFF für die allgemeine Stromversorgung der Konsole*

A

HYDAC
1
Vitesse (rpm)
2
540
Consigne
(ON : rpm / OFF : %)
Disques granulés
3
5
rpm
Disques VH
Mode
ON
ON
4
6
OFF
OFF
Régulation
Alimentation

FR

A Utilisation

Allumer la console de pilotage avec le bouton ❻

Sélectionner le mode de fonctionnement avec le bouton ❺

«Disques Granulés» pour une utilisation avec des engrais minéraux granulés

«Disques VH» pour utiliser avec des disques calcaire et / ou organique pellets.

Sélectionner «RegulationON» avec le bouton ❹

Programmer avec le bouton ❸ «RPM» la vitesse de rotation cible :

- Pour les «Disques Granulés» = 540 tr/mn
(Pour certaines utilisations par exemple en bordure consulter la notice d'utilisation de la machine)
- Pour les disques «VH» = 430tr/mn par exemple, à valider suivant le produit à épandre. (Consulter les tableaux de réglage présents dans la notice d'utilisation de l'épandeur traîné)

Avant d'enclencher le distributeur hydraulique du tracteur il faut éteindre la console avec le bouton ❻

Pour utiliser correctement l'hydraulique du tracteur il faut suivre les instructions données dans la notice d'utilisation du constructeur du tracteur sur la partie utilisation d'un distributeur hydraulique pour entraîner un moteur hydraulique.

Mettre sous tension la console avec le bouton ❻ ; à partir de là la mise en rotation des disques va se faire progressivement.

-Ajuster le régulateur de débit d'huile présent sur le distributeur hydraulique du tracteur afin d'obtenir le régime réel ❶ équivalent au régime cible ❷.

- A partir de là il faut augmenter d'environ 15% (Disques minéraux granulés) ou 20% (Disques calcaire) la valeur sur le régulateur du distributeur hydraulique du tracteur. Ainsi le système pourra facilement s'adapter et conserver le régime cible, même quand le régime du tracteur change pendant le travail d'épandage dans les parcelles.

NL

A Gebruik

Schakel de bediening in met de knop ❻

Selecteer de werkingsmodus met de knop❺

"Kunstmestschijven» voor gebruik met kunstmeststoffen in korrelvorm

«VH-schijven» voor gebruik met kalk en / of organische pellets.

Selecteer «RegulationON» met de knop ❹

Programmeer met de knop ❸ «RPM» de doelrotatiesnelheid:

- Voor de «Kunstmestschijven» = 540 t/min
(Voor sommige toepassingen, bijvoorbeeld randen, raadpleeg de handleiding van het apparaat)

- Bij discs «VH» = 430 t/min bijvoorbeeld, te valideren met het te verspreiden product. (Zie de instellingen abel in de gebruiksaanwijzing van de getrokken strooier)

Alvorens de hydraulische verdeler van de tractor in te schakelen, moet de bediening worden uitgeschakeld met de knop ❻

Om de tractorhydraulica correct te gebruiken moeten de instructies in de gebruikshandleiding van de tractorfabrikant worden opgevolgd betreffende het deel gebruik van een hydraulische verdeler om een hydraulische motor aan te drijven.

Schakel de bediening in met de knop ❻ ; vanaf nu zal de schijfrotatie geleidelijk toenemen.

- Stel de oliedebietregelaar op de hydraulische verdeler van de tractor in om een zo reel toerental te bereiken ❶ dat overeenkomt met het doeltoerental ❷.

- Vandaar moet de waarde worden verhoogd met ongeveer 15% (Kunstmestschijven) of 20% (kalkschijven) op de regelaar van de hydraulische verdeler van de tractor. Zo kan het systeem eenvoudig worden aangepast en het doeltoerental behouden, zelfs wanneer het toerental van de tractor verandert tijdens het strooiproces op de percelen.

DE

A Benutzung

Bedienkonsole mit der Taste ❻ einschalten.

Wählen Sie den Funktionsmodus mit der Taste ❺

«Scheiben für Granulat» für Einsätze mit granuliertem Mineraldünger

«Scheiben VH» für Einsätze mit Feuchtkalk und/oder organischen Pellets.

Wählen Sie «RegulationON» mit der Taste ❹

Mit der Taste ❸ «RPM» die gewünschte Drehzahl eingeben:

- Bei den «Scheiben für Granulat» = 540 U/min
(Bei bestimmten Anwendungen z.B. beim Grenzstreuen, sind die Angaben in der entsprechenden Betriebsanleitung zu beachten)
- Bei den Scheiben «VH» = 430 U/min z.B., je nach Streugut zu bestätigen. (Beachten Sie die Angaben in den Einstelltabellen der Betriebsanleitung des gezogenen Düngerstreuers)

Bevor das Traktor-Hydrauliksteuergerät eingeschaltet wird, muss die Konsole mit der Taste ❻ ausgeschaltet werden.

Um die Traktorhydraulik korrekt zu verwenden, sind die Angaben in der Herstellerbetriebsanleitung des Traktors im Kapitel «Verwendung eines Hydrauliksteuergeräts für den Antrieb eines Hydraulikmotors» zu beachten.

Konsole mit der Taste ❻ einschalten. Sobald dies erfolgt ist, werden die Scheiben nach und nach in Drehung versetzt.

- Den Ölmengenregler am Traktor-Hydrauliksteuergerät so einstellen, dass die tatsächliche Drehzahl❶ mit der vorgegebenen Drehzahl ❷ übereinstimmt.

- Ausgehend davon muss der Wert am Regler des Traktor-Hydrauliksteuergeräts um ungefähr 15% (Scheiben für granulierten Mineraldünger) oder um 20% (Scheiben für Feuchtkalk) erhöht werden.

So kann sich das System einfach anpassen und die gewünschte Drehzahl beibehalten, selbst wenn die Traktordrehzahl beim Streuen auf dem Feld schwanken sollte.

A

HYDAC
1
Vitesse (rpm)
2
540
Consigne
(ON : rpm / OFF : %)
Disques granulés
3
5
rpm
Disques VH
Mode
ON
ON
4
6
OFF
OFF
Régulation
Alimentation

FR

A *Au début de chaque utilisation, une correction du nombre de tours est obligatoire entre le démarrage (huile froide) et le fonctionnement normal (huile chaude).*

Il faut d'abord avoir le débit nécessaire avant d'allumer la console.

Si le régime affiché de la vitesse réelle ❶ clignote, cela signifie que la vitesse est hors tolérances acceptables. Il faut vérifier :

si le débit d'huile est suffisant
ou si la charge sur les disques est supérieur aux 520 kg/mn acceptables en engrais minéraux granulés ou 1500Kg/mn acceptables en calcaire et ou organiques pellets.

Si le régime de rotation cible ❷ des disques qui est affiché clignote, cela signifie que la valeur réglée ne correspond pas aux valeurs standard préconisées.

Remarque :
Il faut impérativement respecter la vitesse de rotation préconisée (par exemple 540tr/mn disques granulés).

Cette vitesse doit être constante pendant toute la durée de l'épandage.

Le non respect de la vitesse de rotation des disques peut provoquer une répartition irrégulière de l'engrais dans la parcelle pouvant provoquer des soucis d'homogénéité de la culture dans la parcelle.

La plage maxi de la vitesse de rotation autorisée au moteur varie de 100 à 580 tr/mn.

En cas de dommage lié à l'utilisation de la machine hors du cadre des applications spécifiées par le constructeur, la responsabilité de celui-ci sera entièrement dégagée.

Avant d'enclencher le distributeur hydraulique du tracteur il faut éteindre la console avec le bouton ❻

NL

A *Bij het begin van elk gebruik, is een correctie van het toerental verplicht tussen het starten (koude olie) en de normale werking (hete olie).*

Eerst moet het noodzakelijke debiet worden verkregen om de bediening in te schakelen.

Als het toerental dat de reële snelheid weergeeft ❶ knippert, betekent dit dat de snelheid buiten de aanvaardbare toleranties valt. Controleer of:
het oliedebiet voldoende is
of de belasting van de schijven hoger is dan de aanvaardbare 520 kg/min voor korrelvormig kunstmest of 1500 kg/min voor kalk of organische pellets.

Als de doelrotatiesnelheid ❷ van de schijf knipperend wordt weergegeven, betekent dit dat de ingestelde waarde niet overeenkomt met de aanbevolen standaardwaarde.

Opmerking:
De aanbevolen rotatiesnelheid moet verplicht worden gerespecteerd (bijvoorbeeld 540 t/min voor schijven voor korrelvormige meststoffen).

Deze snelheid moet constant worden gehouden gedurende de duur van de toepassing.

Het niet-respecteren van de rotatiesnelheid kan een ongelijke verdeling van het kunstmest veroorzaken op het perceel, wat kan leiden tot problemen met de homogeniteit van de gewassen op het perceel.

Het maximale bereik van het toelaatbare motortoerental varieert tussen de 100-580 t/min.

In geval van schade ontstaan door gebruik voor andere dan door de fabrikant aangegeven toepassingen, komt diens aansprakelijkheid geheel te vervallen.

Alvorens de hydraulische verdeler van de tractor in te schakelen, moet de bediening worden uitgeschakeld met de knop ❻

DE

A *Zu Beginn eines jeden Einsatzes ist es zwingend erforderlich, eine Korrektur der Anzahl der Umdrehungen zwischen dem Anlaufen (Öl ist kalt) und dem Normalbetrieb (Öl ist warm) vorzunehmen.*

Es muss zunächst der erforderliche Volumenstrom vorhanden sein, bevor die Konsole eingeschaltet wird.

Wenn die angezeigte, tatsächliche Drehzahl ❶ blinkt, bedeutet das, dass sich die Drehzahl außerhalb des zulässigen Bereichs befindet. Folgende Punkte sind zu überprüfen:

Fließt ein ausreichend großer Ölvolumenstrom?
Liegt die Belastung der Scheiben außerhalb des zulässigen Grenzwerts von 520 kg/min bei granuliertem Mineraldünger oder von 1500 kg/min bei Feuchtkalk oder organischen Pellets?

Wenn die Scheibendrehzahl ❷, die angezeigt wird, blinkt, dann bedeutet das, dass der eingegebene Wert nicht den Sollvorgaben entspricht.

Hinweis:
Die vorgegebene Drehzahl (z.B. 540 U/min bei den Scheiben für Granulat) ist unbedingt einzuhalten.

Diese Drehzahl muss während der gesamten Streudauer konstant eingehalten werden.

Bei Nichteinhaltung der zulässigen Scheibendrehzahl kann es zu einer ungleichmäßigen Verteilung des Düngers auf dem Feld kommen, was wiederum zu einer ungleichmäßigen Bestandsentwicklung führen kann.

Der maximal zulässige Drehzahlbereich des Motors variiert von 100 bis 580 U/min.

Bei Beschädigung der Maschine infolge einer nicht vom Hersteller spezifizierten Benutzung ist dieser nicht haftbar.

Bevor das Traktor-Hydrauliksteuergerät eingeschaltet wird, muss die Konsole mit der Taste ❻ ausgeschaltet werden.

A

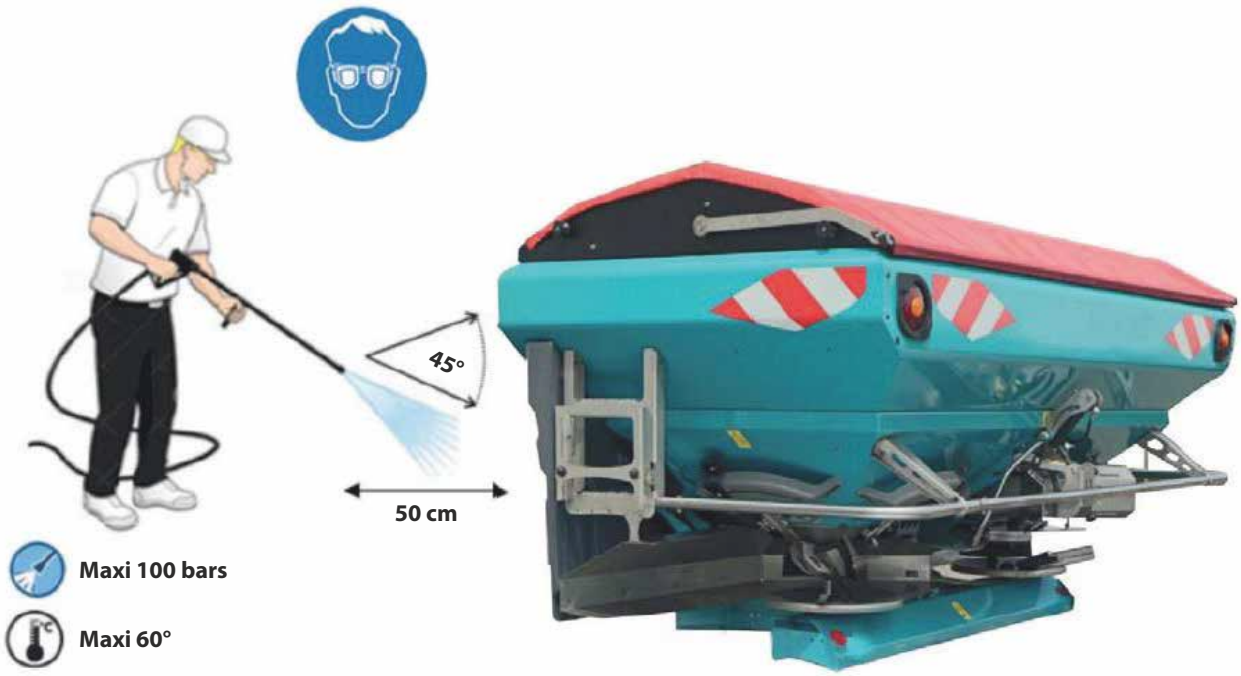

FR

A Lavage

Toute intervention sur le distributeur doit être effectuée par une personne ayant eu connaissance du manuel d'utilisation et avec la machine à l'arrêt.

Pour les interventions de lavage et d'entretien, veuillez porter des gants et des lunettes de protection.

Le lavage devra être effectué sur une aire de nettoyage prévue à cet effet pour la récupération des eaux.

Pour le lavage général de la machine il faut se référer à la notice d'utilisation de la machine.
Pour le bloc électro-hydraulique il faut éviter l'eau sous pression.

Utilisation d'un nettoyeur Haute Pression :

La pression maxi ne doit pas dépasser 100 bars, et la température être au maximum à 60°.

La position de la lance porte buse doit former un angle proche de 45°, la distance entre la buse et la paroi à laver doit être > à 50cm.

Le rinçage à grande eau est une étape très importante dans l'opération de maintenance. Il doit être opéré durant un certains temps pour bien éliminer tout les résidus d'engrais.

Le non respect de ces recommandations peut provoquer des dommages irréversibles.

NL

A Reiniging

Werkzaamheden aan de strooier mogen uitsluitend worden uitgevoerd door iemand die de handleiding heeft gelezen, en wanneer de machine buiten bedrijf is.

Voor was- en onderhoudsinterventies draagt u best handschoenen en een veiligheidsbril.

Het reinigen van de machine geschiedt op een plek waar het waswater opgevangen kan worden.

Zie voor een algemene wasbeurt van de machine de gebruiksaanwijzing van de machine.
Voor het elektro-hydraulische blok moet water onder druk worden vermeden.

Gebruik van een hogedrukreiniger:

De maximale druk mag niet hoger zijn dan 100 bar en de temperatuur ten hoogste 60º.

De positie van de spuitlans moet een hoek vormen in de buurt van de 45°, en de afstand tussen het mondstuk en de te wassen wand moet > 50 cm zijn.

De waterspoeling met veel water is een zeer belangrijke stap in het onderhoud. Deze moet worden uitgevoerd gedurende een zekere tijd om alle mestresiduen volledig te elimineren.

Het niet naleven van deze adviezen kan leiden tot onherstelbare schade.

DE

A Reinigung

Jeder Eingriff am Streuer darf nur von Personen durchgeführt werden, die das Benutzerhandbuch sorgfältig gelesen haben.

Für Reinigungs- und Wartungsarbeiten sind Schutzhandschuhe und eine Schutzbrille zu tragen.

Das Waschen muss aus Umweltschutzgründen auf einem dafür vorgesehenen Waschplatz stattfinden.

Die allgemeine Reinigung der Maschine ist in der entsprechenden Betriebsanleitung beschrieben.
Auf die elektro-hydraulische Schaltung darf kein Druckwasser gelangen.

Verwendung eines Hochdruckreinigers:
Der maximale Druck darf 100 bar nicht überschreiten und die Temperatur darf maximal 60° betragen.

Die Position des Düsenträgerrohrs muss einen Winkel von etwa 45° bilden. Der Abstand zwischen der Düse und der zu waschenden Wand muss > als 50 cm sein.

Das Spülen mit reichlich Wasser ist ein sehr wichtiger Schritt bei den Wartungsarbeiten. Es muss lange genug dauern, damit alle Düngemittelreste beseitigt werden.

Die Nichtbeachtung dieser Empfehlungen kann zu irreversiblen Schäden führen.

B

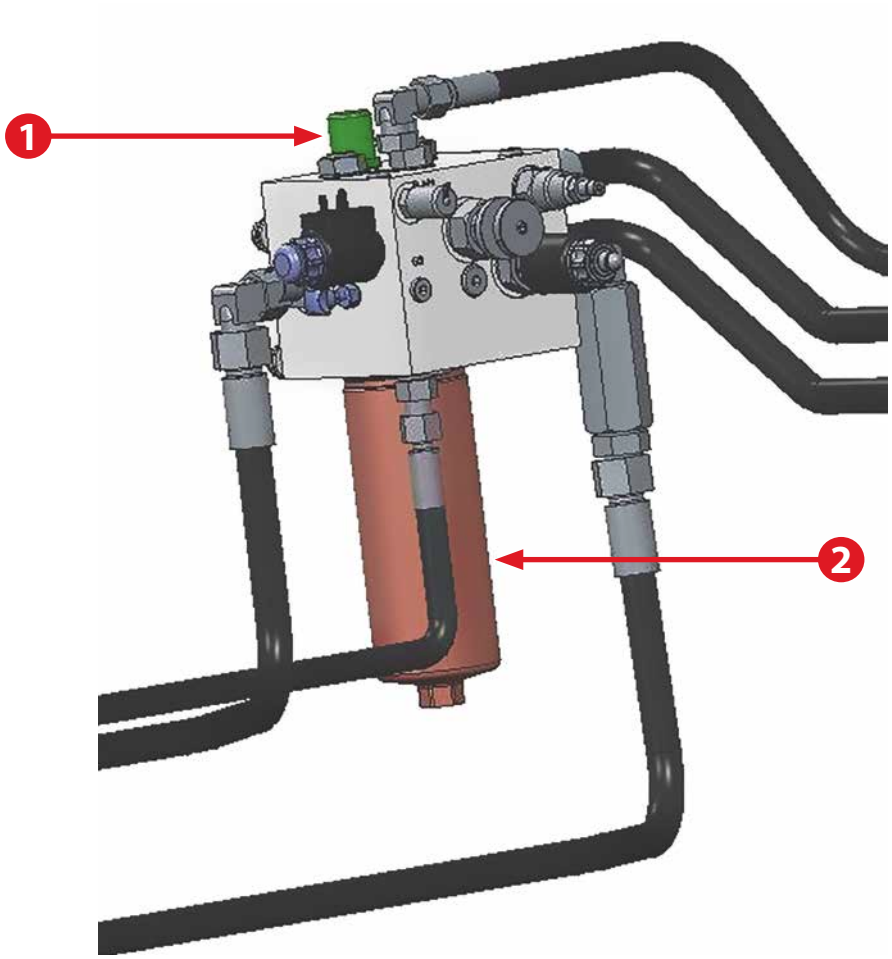

FR

B Vérifications

Dans les premières heures d'utilisation de la machine, vérifier le serrage de toutes les vis.

Régulièrement vérifier le témoin ❶ de colmatage du filtre, pour cela le circuit doit être sous pression.

Quand le témoin de colmatage commence à passer au rouge il faut immédiatement remplacer le filtre ❷.

La fréquence pour le changement du filtre doit être au minimum tous les 2 ans ou toutes les 500 heures d'utilisation.

La référence du filtre est : 722670 ou 52540140 à commander chez votre concessionnaire.

NL

B Verificaties

Controleer tijdens de eerste gebruiksuren van de machine of alle schroeven goed vastzitten.

Controleer regelmatig de indicator ❶ van de filterverstopping, hiervoor moet het circuit onder druk staan.

Als de verstoppingsindicator rood begint te worden, onmiddellijk de filter ❷ vervangen.

De frequentie voor het vervangen van de filter moet ten minste elke twee jaar of na elke 500 uur gebruik zijn.

De positiereferentie is: 722670 of 52540140 of te bestellen bij uw dealer.

DE

B Überprüfungen

In den ersten Betriebsstunden der Maschine muss der feste Sitz alle Schrauben überprüft werden.

Die Kontrollleuchte ❶ für die Filterverstopfung regelmäßig kontrollieren. Dabei muss das System unter Druck stehen.

Sobald die Kontrollleuchte für die Filterverstopfung auf rot wechselt, muss der Filter ❷ unverzüglich ausgetauscht werden.

Der Filter muss mindestens alle 2 Jahre oder alle 500 Betriebsstunden ausgetauscht werden.

Die Artikelnummer des Filters lautet: 722670 oder 52540140. Zu bestellen bei Ihrem Händler.